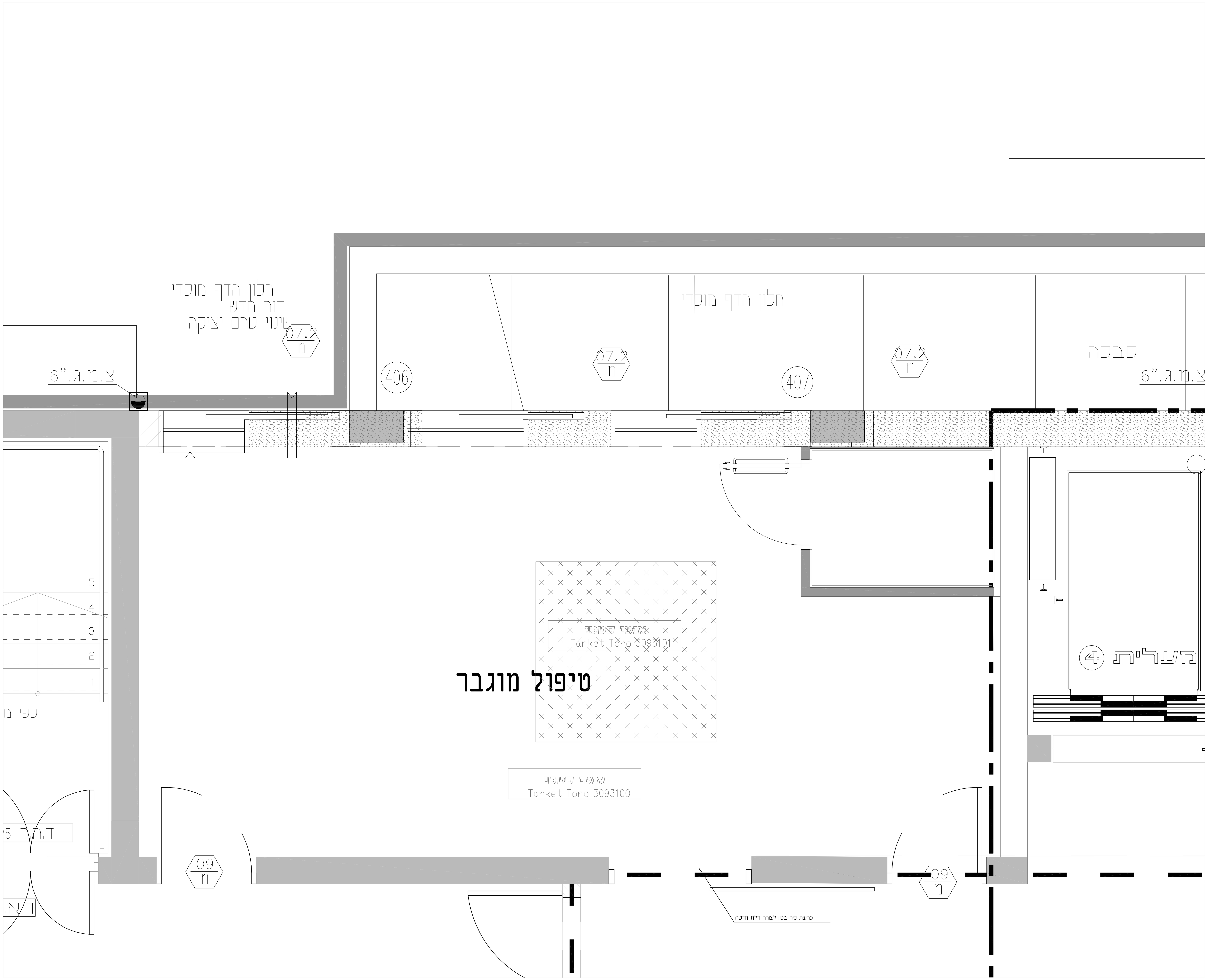

המרכז הרפואי פוריה
טבריה

שם הפרויקט: פוריה- מיון

מספר גליון: RZF-003

שם התוכנית: תכנית ריצוף

מפלס:	לעיון ● / למכרז ○ / לביצוע ○	תכנן:
קנה מידה: 1:50	שם קובץ: TH-1-100614-PORIA-13	ביקר:
תאריך: 18/07/24		אישר:
מהדורה: 3	מס' הגיליון:	מס' הפרויקט:

רובינשטיין-עפר אדריכלים
RUBINSTEIN-OFER ARCHITECTS
צבי רובינשטיין שי עפר
Zvi Rubinstein Shai Ofer

צבי רובינשטיין ושי עפר אדריכלים
דיסקין 3 ' ירושלים. טלפון- 02-5638823
Email: roa@roarchitects.net

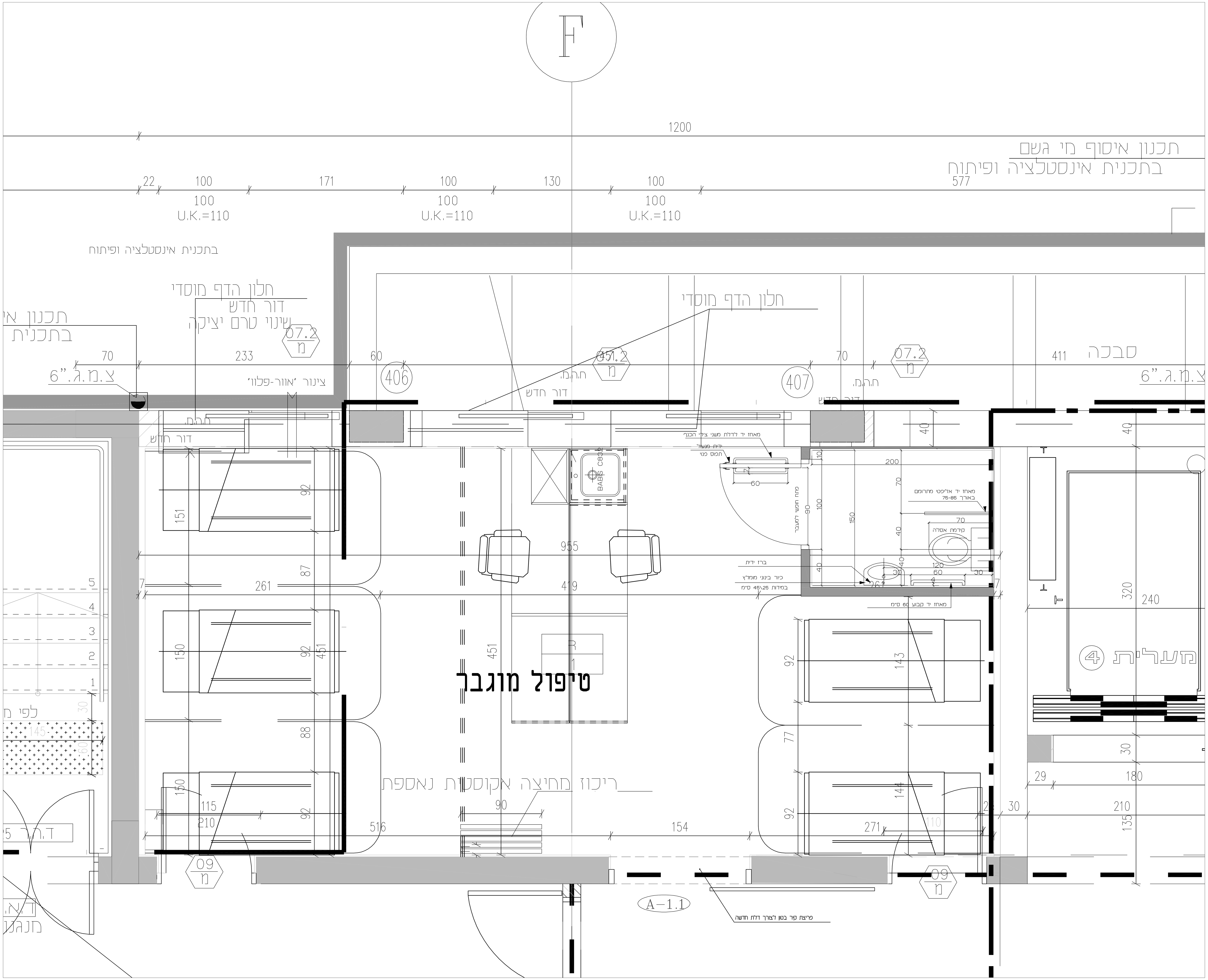

המרכז הרפואי פוריה טבריה

שם הפרויקט: פוריה- מיון

מספר גליון: PL-001

שם התוכנית: תכנית

מפלס:	לעיון ●	למכרז ○	לביצוע ○	תכנן:
קנה מידה: 1:50	שם קובץ: TH-1-100614-PORIA-13			ביקר:
תאריך: 18/07/24				אשר:
מהדורה: 3	מס' הגיליון:			מס' הפרויקט:

רובינשטיין-עפר אדריכלים
RUBINSTEIN-OFER ARCHITECTS
צבי רובינשטיין שי עפר
Zvi Rubinstein Shai Ofer

צבי רובינשטיין ושי עפר אדריכלים
דיסקין 3 ' ירושלים. טלפון- 02-5638823
Email: roa@roarchitects.net

רשימות ופרטים

מיון - טיפול מוגבר
המרכז הרפואי צפון ע"ש פדה

22.07.24

קנ"מ :

פרויקט :

טיפול מוגבר
המרכז הרפואי פדה פוריה
פוריה

רובינשטיין צבי + שי עומר אדריכלים
רחוב דיסקין 3 ירושלים
טל. 5638823 - 02. פאקסימיליה 5662586 - 02

סימון בתכניות: A-1.1

דלת מבוקרת קורסת

תאור גראפי :

הערה: נדרשת התקנת מסילת רצפה לכל רוחב המעבר בעומק 30 מ"מ
ברוחב כ 50-מ"מ ע"פ פרט (כולל השפתיים בגובה הריצוף)

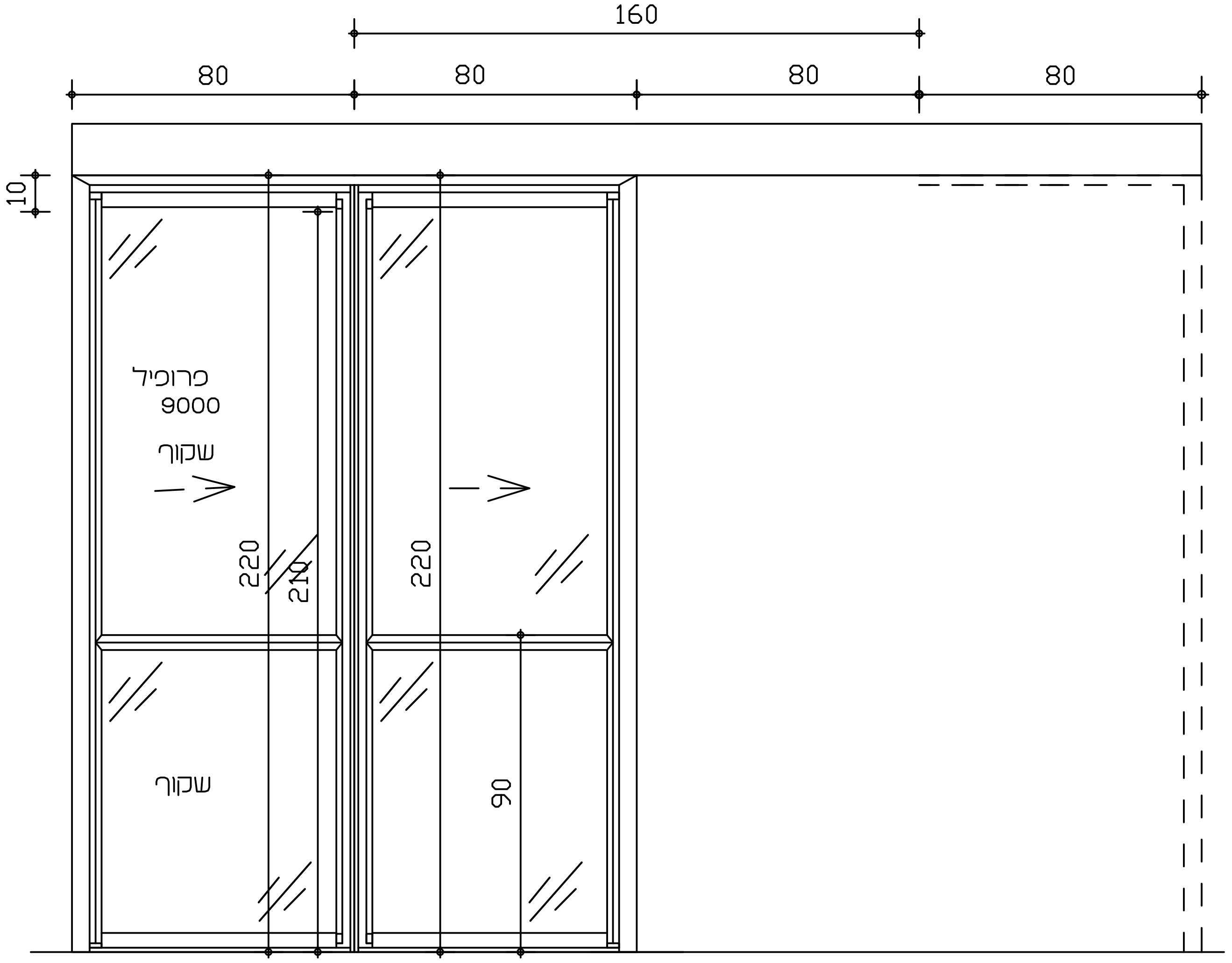

קנ"מ : 1:20

תאור : דלת נגררת, מבוקרת דו כנפית טלסקופית קורסת מנגנון תוצרת TORMAX דגם 2201WIN
לעבודה מאומצת או שווה ערך באישור האדריכל

	גודל : 160X220 — כמות : 1
קבוצת פרזול-	זכוכית : זכוכית ביטחון (רבודה) 4+1.52+4 מ"מ זיגוג ע"פ דרישות ת"י 1099 על כל חלקיו
פרופיל- לפי מפרט	שונות : גמר לפי בחירת האדריכל ובהתאם לדרישות המפרט הטכני
גוון- דגם MAGNUM	מיקום : כניסה לטיפול מוגבר

פרויקט :
טיפול מוגבר
המרכז הרפואי פדה פוריה
פוריה

רובינשטיין צבי + שי עופר אדריכלים
רחוב דיסקין 3 ירושלים
טל. 5638823 - 02. פאקסימילי-ה 5662586 - 02

סימון בתכניות: PG-9

פרט לרולקה PVC

תאור גראפי :

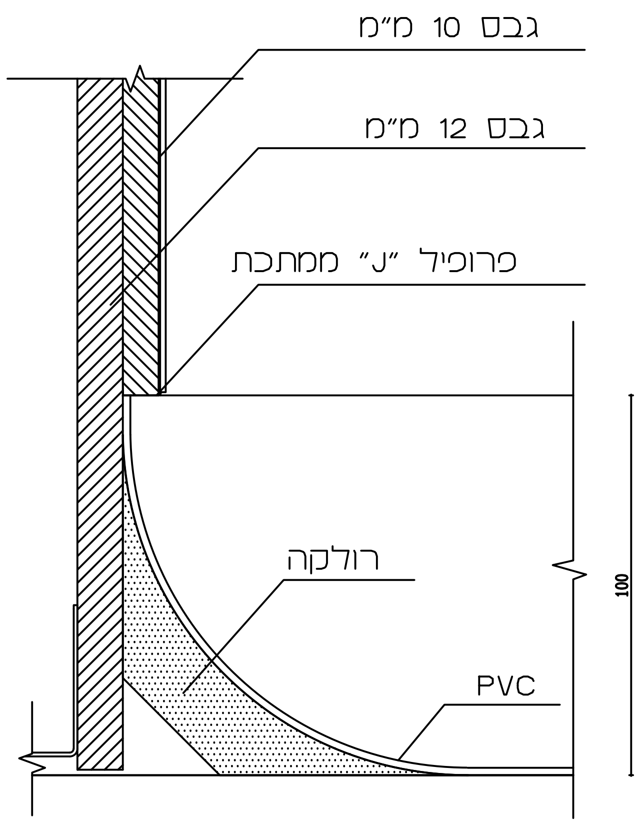

קנ"מ : 1:20

פרויקט :
טיפול מוגבר
המרכז הרפואי פדה פוריה
פוריה

רובינשטיין צבי + שי עופר אדריכלים
רחוב דיסקין 3 ירושלים
טל. 5638823 - 02. פאקסימילי-ה 5662586 - 02

סימון בתכניות:

תאור גראפי :

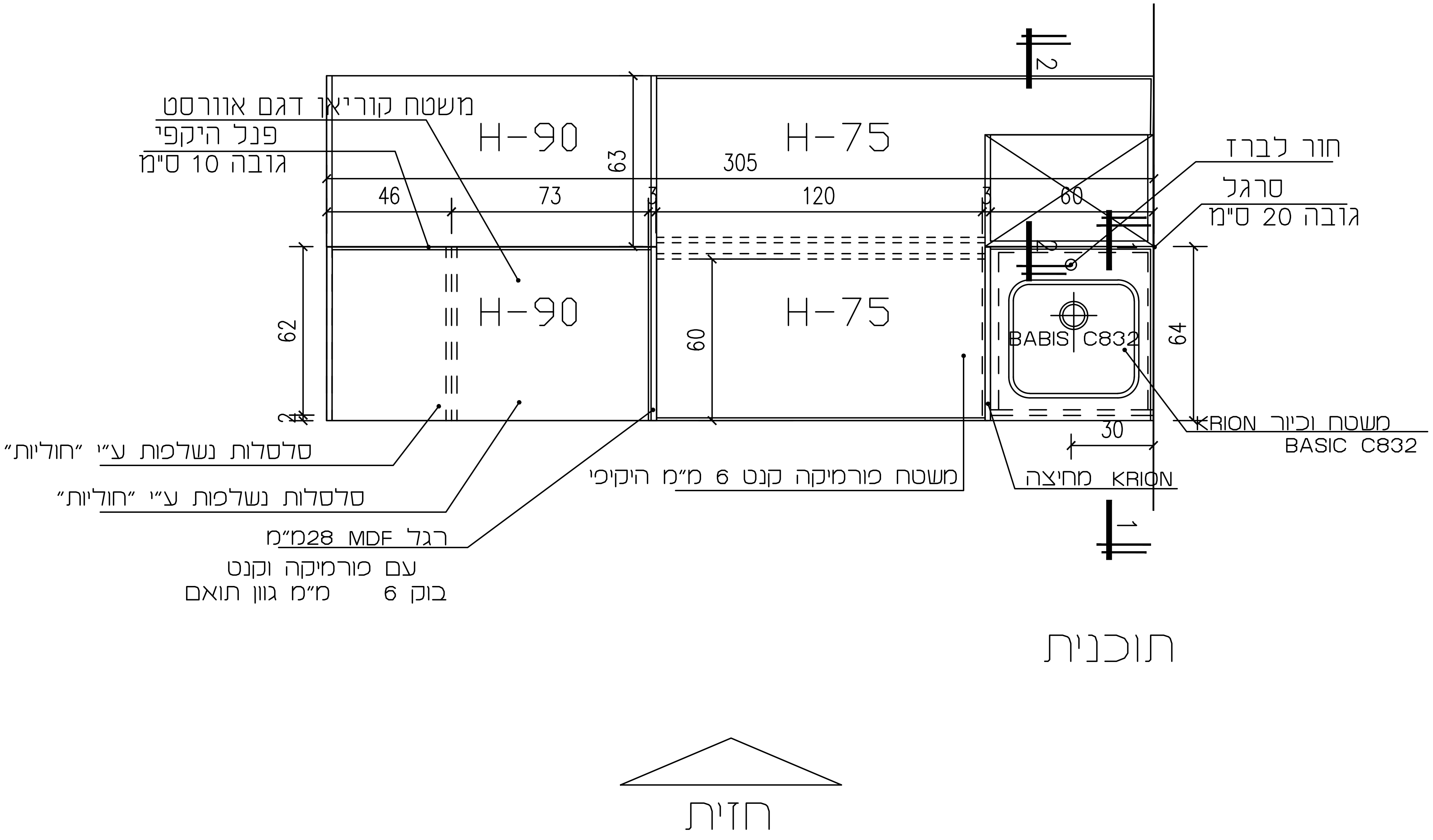

קנ"מ :

פרויקט :

טיפול מוגבר
המרכז הרפואי פדה פוריה
פוריה

רובינשטיין צבי + שי עומר אדריכלים
רחוב דיסקין 3 ירושלים
טל. 02 - 5638823 .02 פאקסימילי-ה 5662586 - 02

סימון בתכניות: R-1

תאור גראפי :

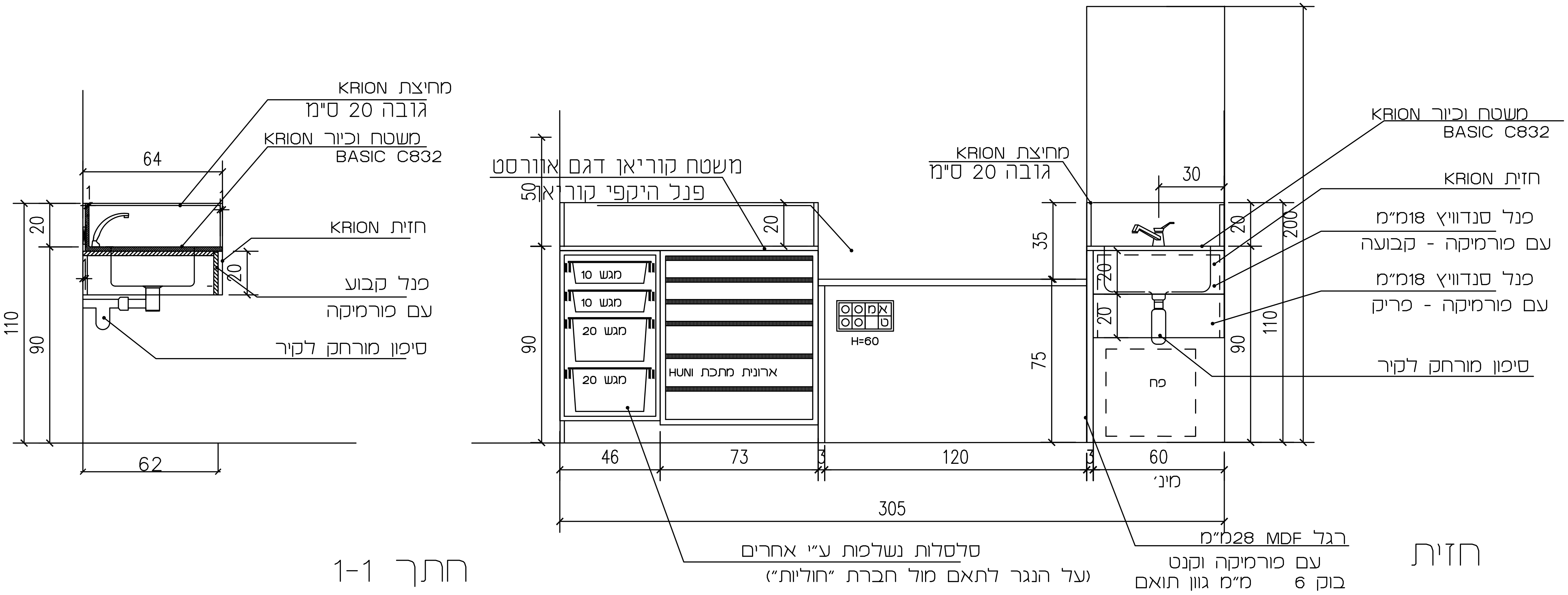

קנ"מ : 1:20

פרויקט :

טיפול מוגבר
המרכז הרפואי פדה פוריה
פוריה

רובינשטיין צבי + שי עופר אדריכלים
רחוב דיסקין 3 ירושלים
טל. 02 - 5638823 .02 פאקסימילי-ה 5662586 - 02

סימון בתכניות: R-1

תאור גראפי :

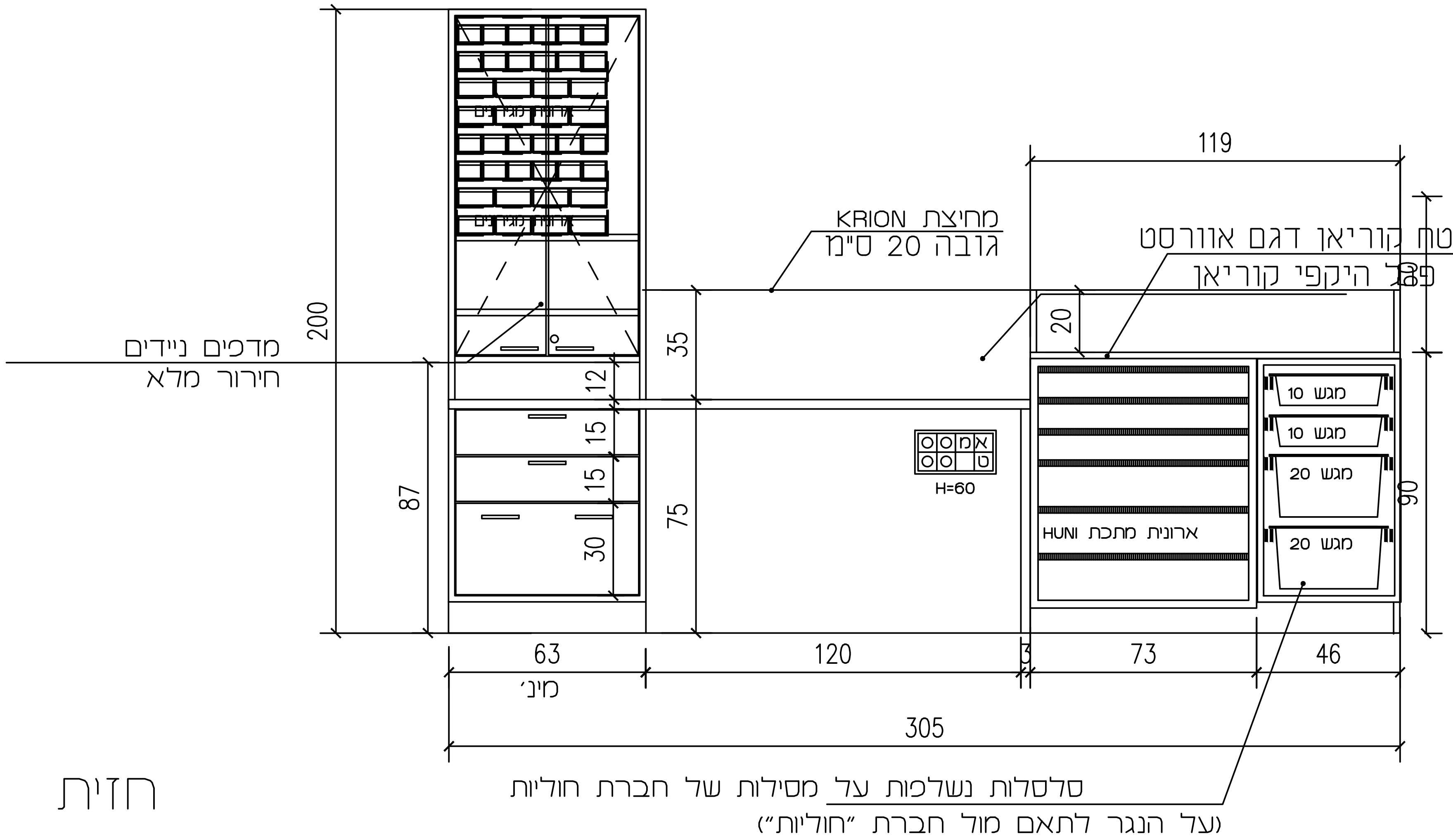

חזית

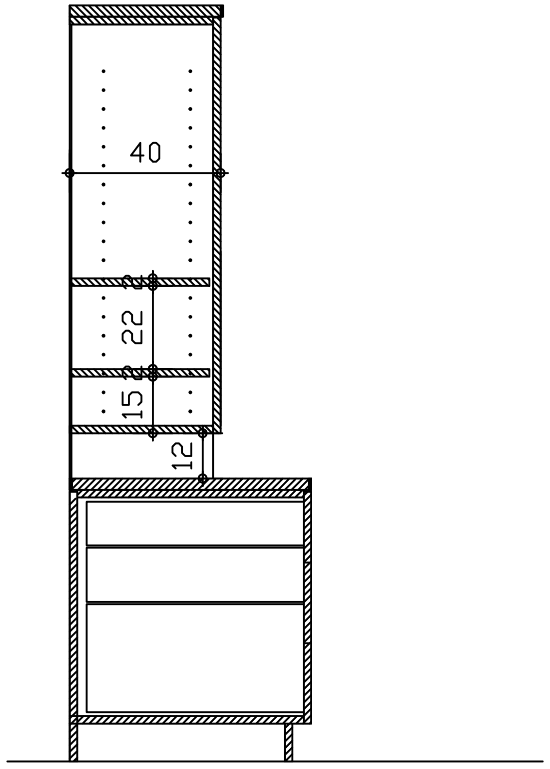

חתך 2-2

קנ"מ 1:20 :

פרויקט :

טיפול מוגבר
המרכז הרפואי פדה פוריה
פוריה

רובינשטיין צבי + שי עופר אדריכלים
רחוב דיסקין 3 ירושלים
טל. 02 - 5638823. פאקסימילי-ה 02 - 5662586

סימון בתכניות: פרט 1 מחיצה אקוסטית נאספת

תאור גראפי :

אטימה בין הפנל הראשון למשקוף התחלה

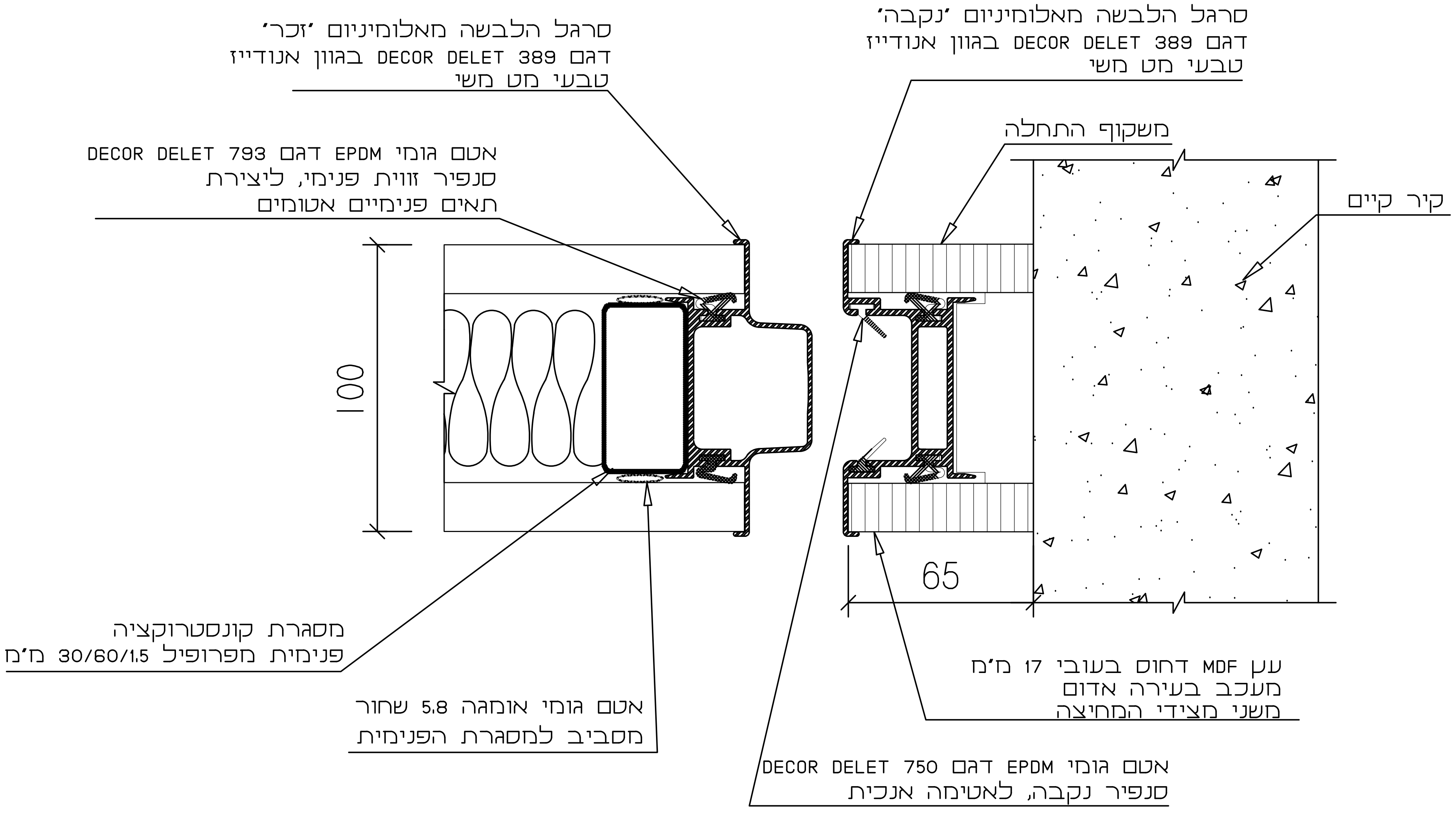

קנ"מ :

פרויקט :

טיפול מוגבר
המרכז הרפואי פדה פוריה
פוריה

רובינשטיין צבי + שי עופר אדריכלים
רחוב דיסקין 3 ירושלים
טל. 5638823 - 02. פאקסימילי-ה 5662586 - 02

סימון בתכניות: **פרט 2** מחיצה אקוסטית נאספת

תאור גראפי :

אטימה אנכית במפגש בין פנלים

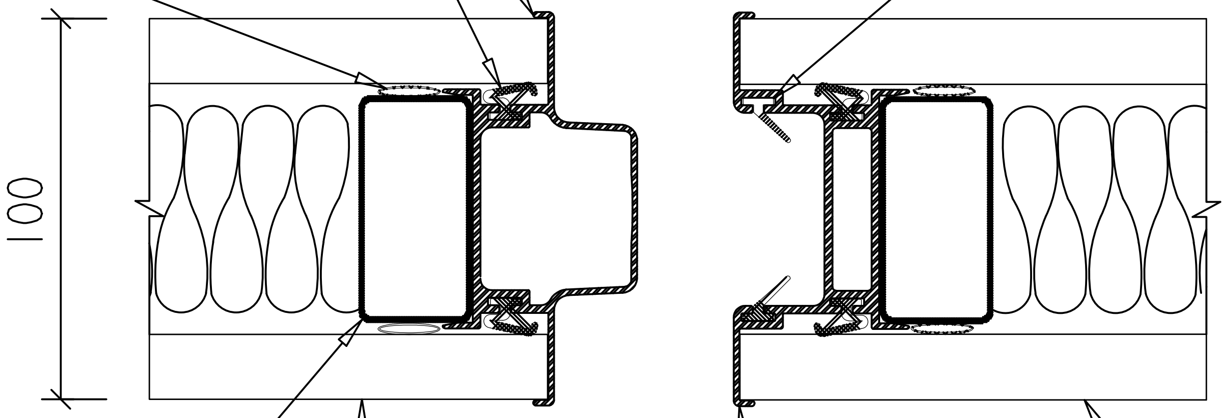

קנ"מ :

פרויקט :

טיפול מוגבר
המרכז הרפואי פדה פוריה
פוריה

רובינשטיין צבי + שי עופר אדריכלים
רחוב דיסקין 3 ירושלים
טל. 5638823 - 02. פאקסימילי-ה 5662586 - 02

סימון בתכניות: פרט 3 מחיצה אקוסטית נאספת

תאור גראפי :

אטימה בין פנל סיום למשקוף סיום

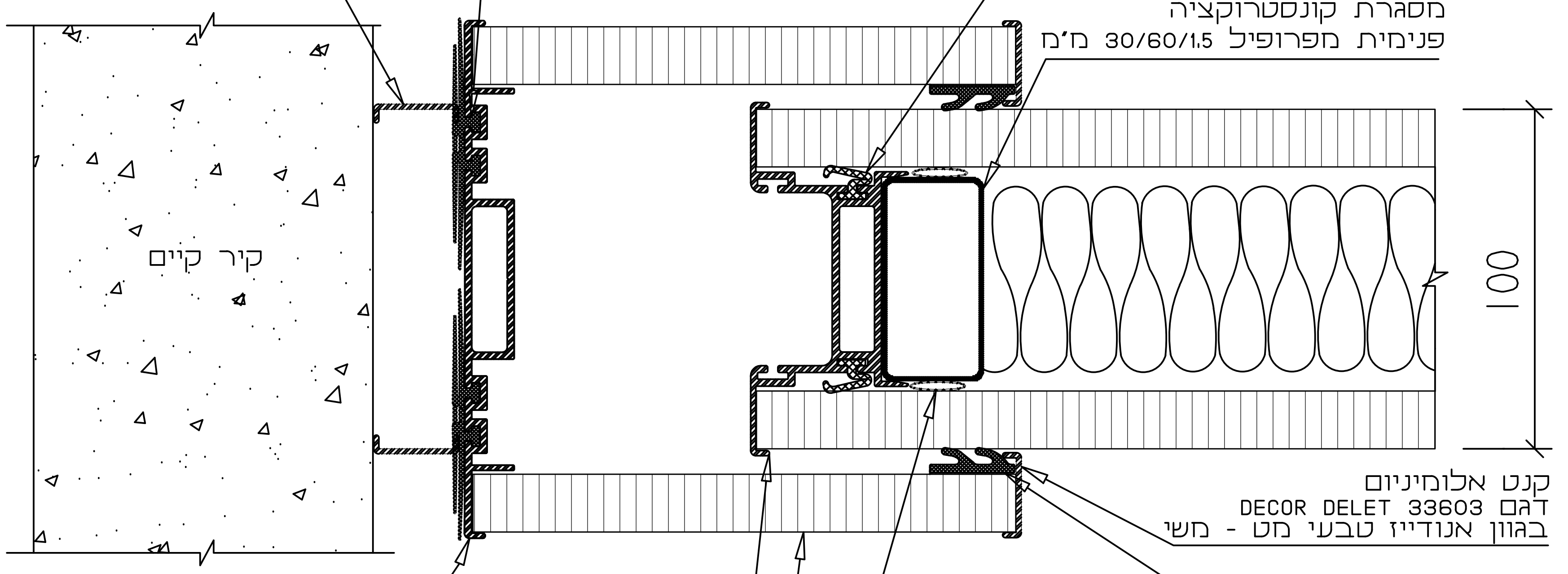

קנ"מ :

פרויקט :

טיפול מוגבר
המרכז הרפואי פדה פוריה
פוריה

רובינשטיין צבי + שי עופר אדריכלים
רחוב דיסקין 3 ירושלים
טל. 5638823 - 02. פאקסימילי-ה 5662586 - 02

סימון בתכניות: פרט 4 מחיצה אקוסטית נאספת

תאור גראפי :

חתך אופקי מבנה הפנל ומרכיביו דגם DECOR CLASSIC

אטם גומי EPDM דגם DECOR DELET 750
סנפיר נקבה, לאטימה אנכית
במפגש בין פנל לפנל

בידוד צמר סלעים
אקוסטי 80 ק"ג למ"ק
בהתאם לתעודת בדיקה
של מת"י מס' 9851925949

אטם גומי EPDM דגם DECOR DELET 793
סנפיר זווית פנימי, ליצירת
תאים פנימיים אטומים

מסגרת קונסטרוקציה
פנימית מפרופיל 30/60/1.5 מ"מ

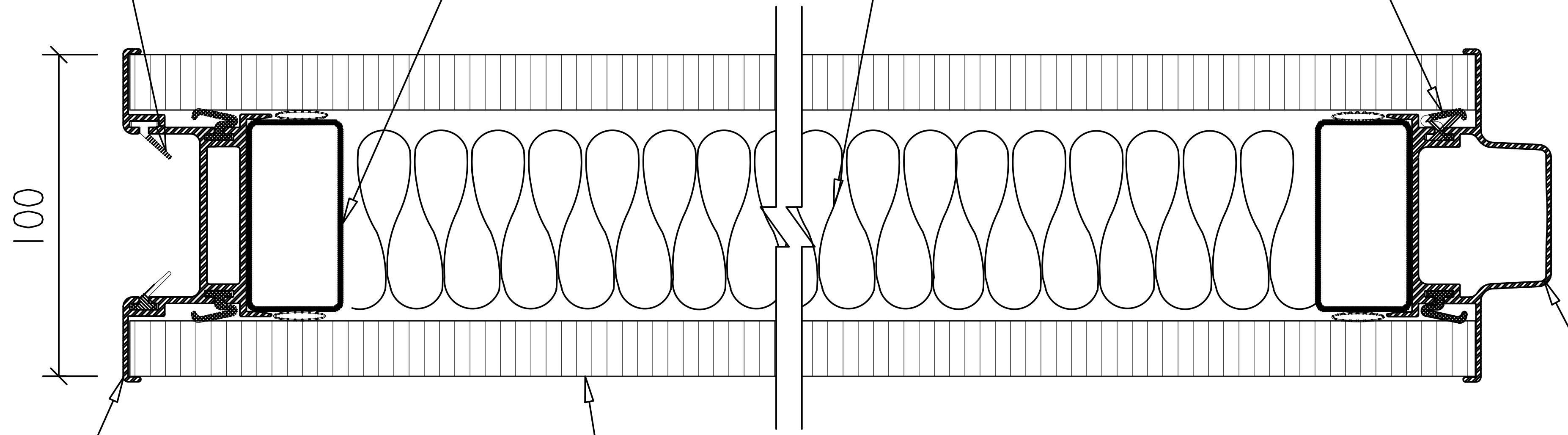

עץ MDF דחוס בעובי 15 מ"מ
מעכב בעירה אדום
בהתאם לתעודת בדיקה של מת"י
מספר 9611915928
משני מצידי המחיצה
בחיפוי פורמייקה בעובי 0.49 מ"מ

סרגל הלבשה מאלומיניום 'נקבה'
דגם DECOR DELET 389 בגוון אנודייז
טבעי מט משי

סרגל הלבשה מאלומיניום 'זכר'
דגם DECOR DELET 389 בגוון אנודייז
טבעי מט משי

קנ"מ :

פרויקט :

טיפול מוגבר
המרכז הרפואי פדה פוריה
פוריה

רובינשטיין צבי + שי עופר אדריכלים
רחוב דיסקין 3 ירושלים
טל. 5638823 - 02. פאקסימילי-ה 5662586 - 02

סימון בתכניות: פרט 5 מחיצה אקוסטית נאספת

תאור גראפי :

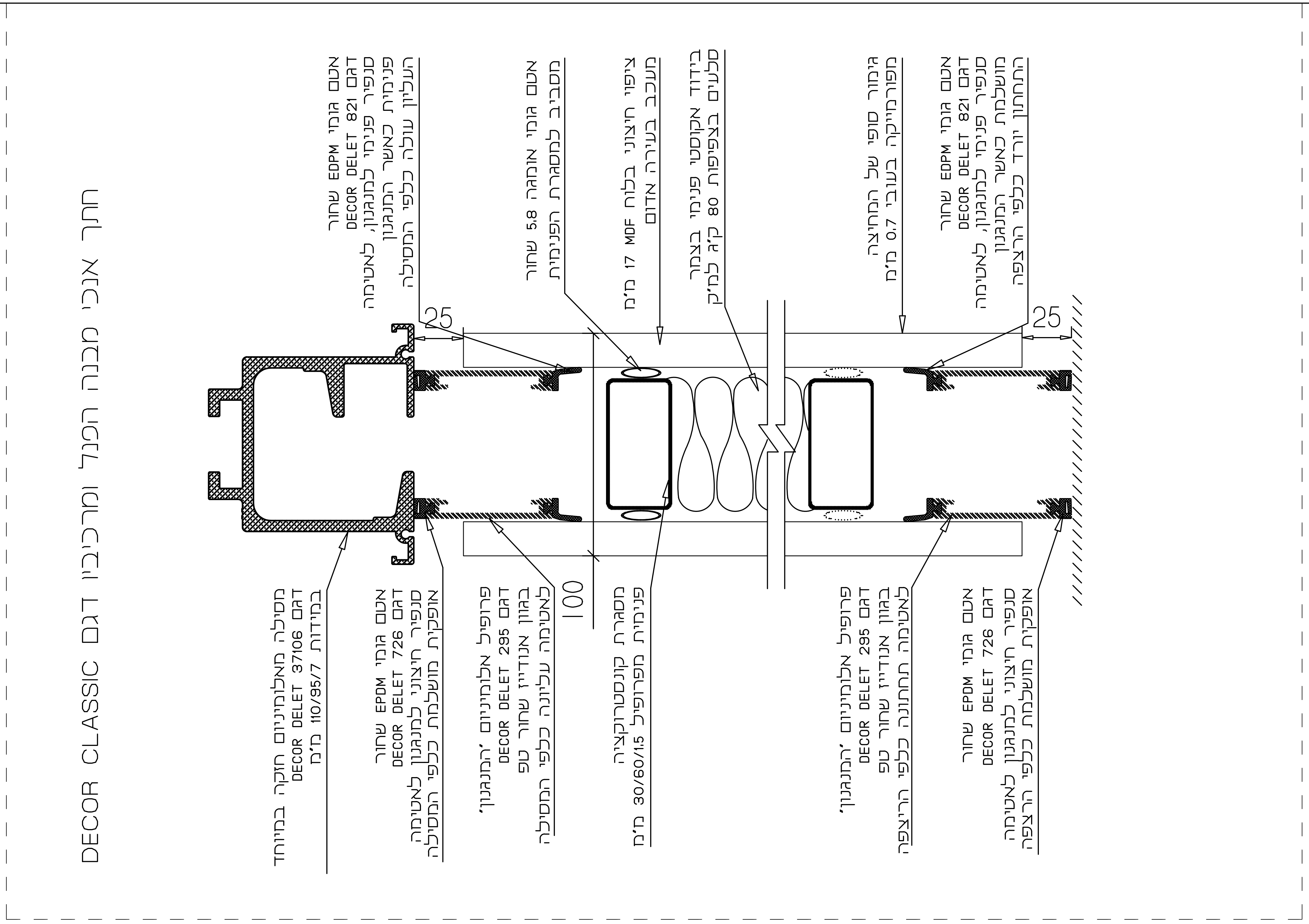

קנ״מ :

פרויקט :

טיפול מוגבר
המרכז הרפואי פדה פוריה
פוריה

רובינשטיין צבי + שי עופר אדריכלים
רחוב דיסקין 3 ירושלים
טל. 5638823 - 02. פאקסימילי-ה 5662586 - 02

סימון בתכניות: פרט 6 מחיצה אקוסטית נאספת

תאור גראפי :

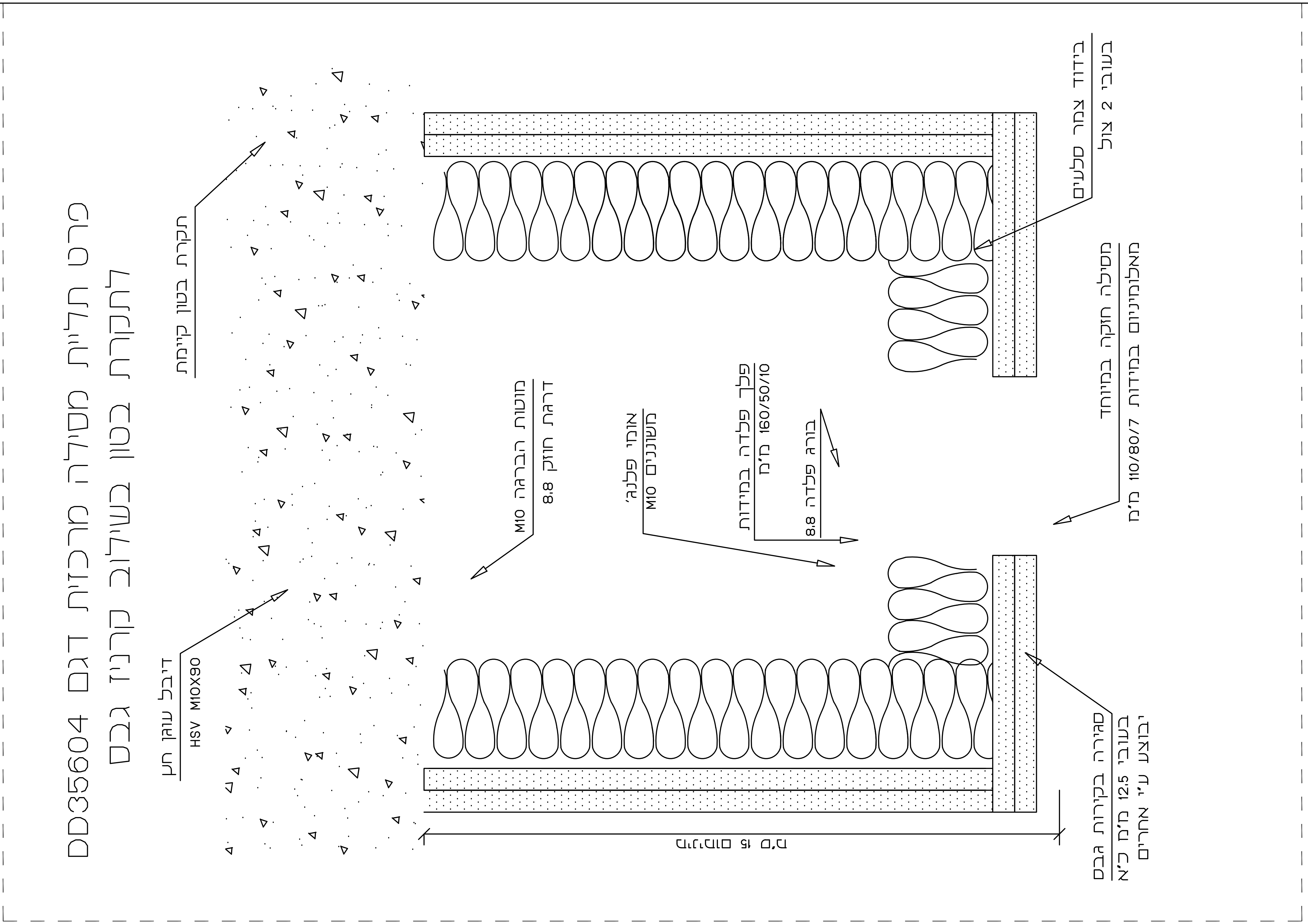

קנ"מ :

פרויקט :

טיפול מוגבר
המרכז הרפואי פדה פוריה
פוריה

רובינשטיין צבי + שי עופר אדריכלים
רחוב דיסקין 3 ירושלים
טל. 5638823 - 02. פאקסימילי-ה 5662586 - 02

סימון בתכניות: חזית

מחיצה אקוסטית נאספת

תאור גראפי :

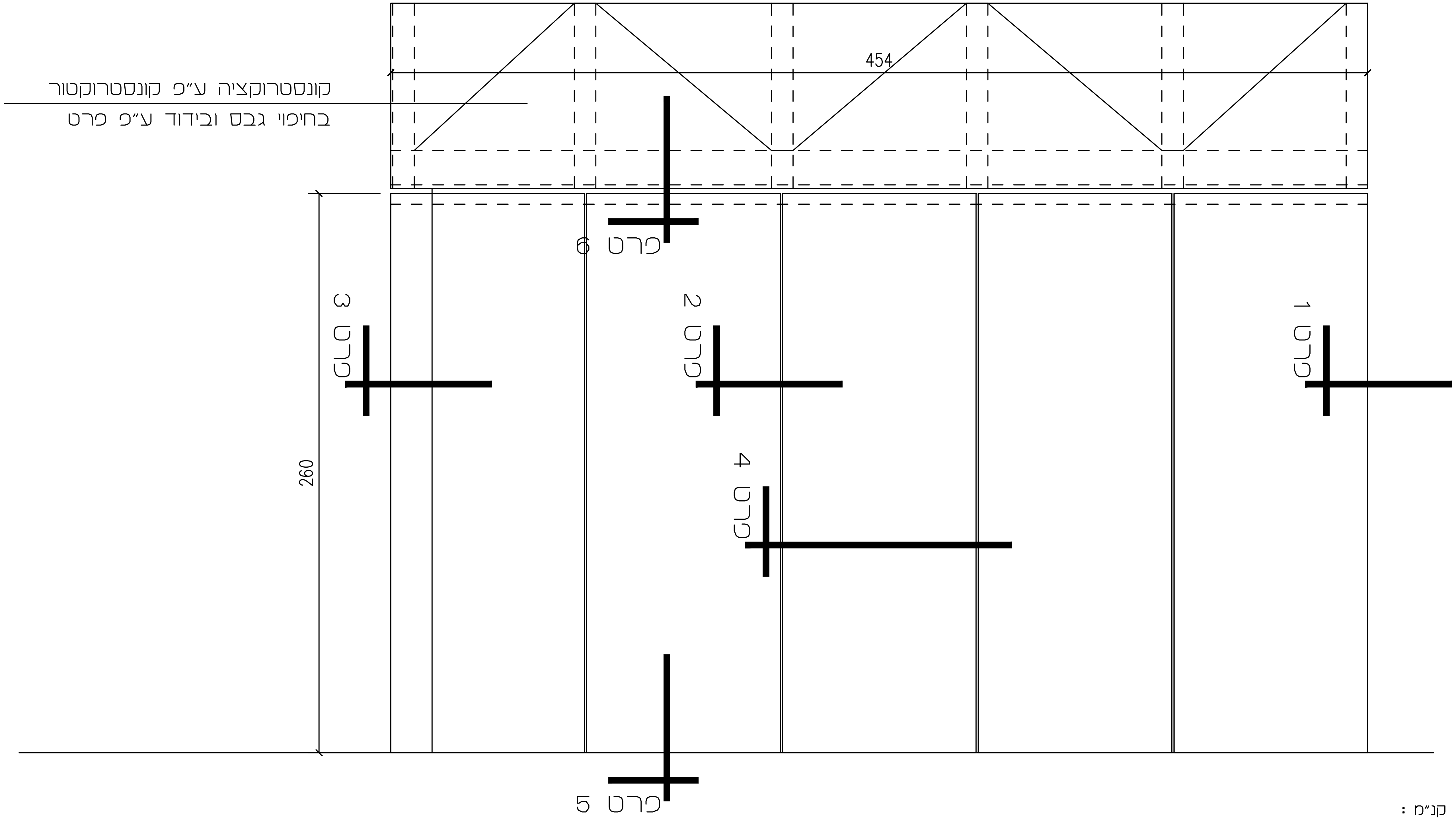

קנ״מ :

פרויקט :

טיפול מוגבר
המרכז הרפואי פדה פוריה
פוריה

רובינשטיין צבי + שי עופר אדריכלים
רחוב דיסקין 3 ירושלים
טל. 5638823 - 02. פאקסימילי-ה 5662586 - 02

סימון בתכניות: ד-1

תאור גראפי :

5

מנעול - תפוס פנוי
ידית - ידית פתיחה חצי קפיצית מנירוסטה 1914??? (אחים ביטר)
מעצור דלת - בולם דלת חצי עיפה נירוסטה מק"ט 367??? (אחים ביטר)

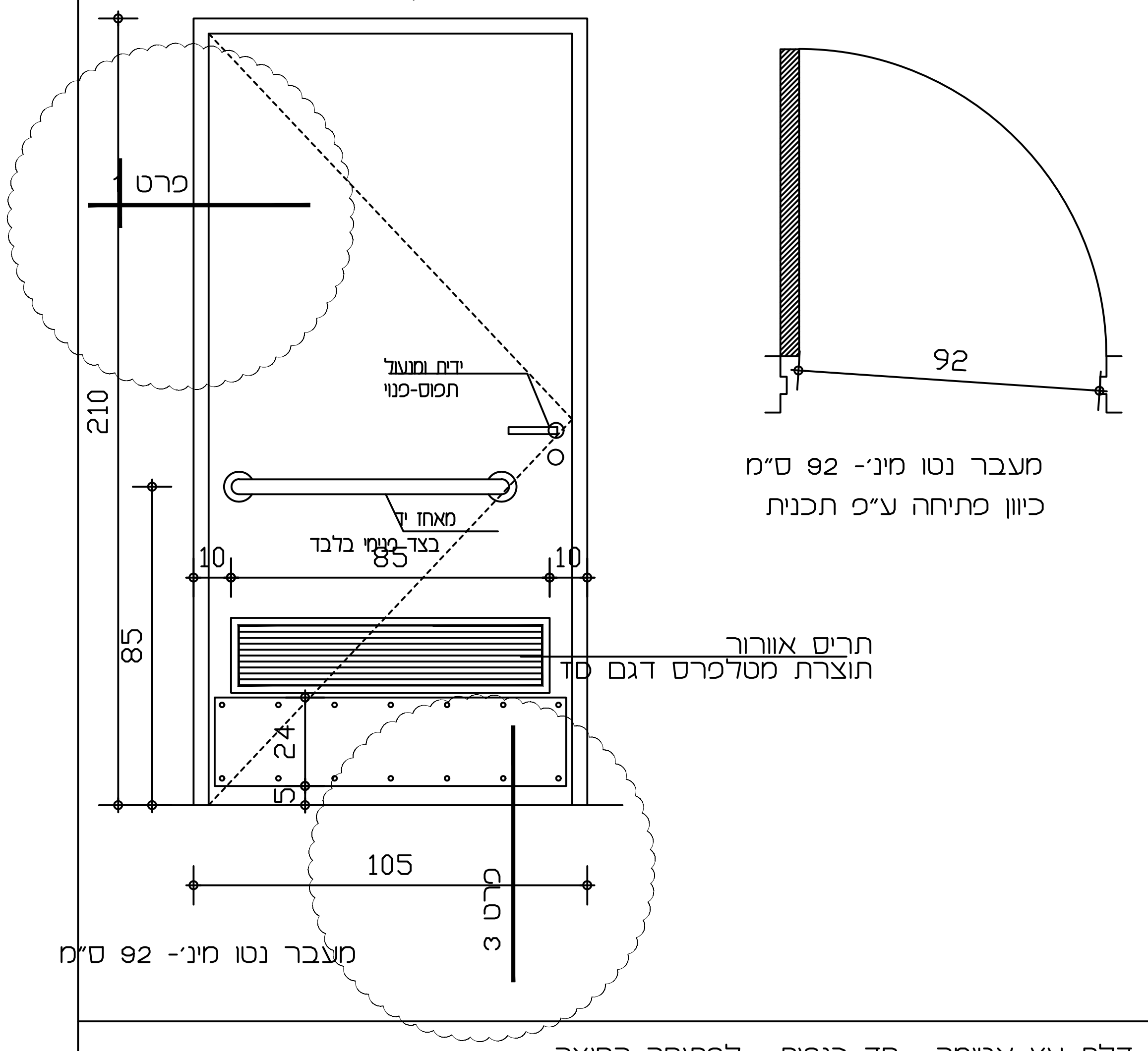

קנ"מ : 1:20

תאור : דלת עץ אטומה , חד כנפית , לפתיחה החוצה
עם ציפוי פורמיקה משני צידי הכנף   כולל משקוף נירוסטה ע"פ פרט
לרבות מסגרת מעץ בוק מ- 4 מצידי הכנף , הצבועה בלכה שקופה.
ותריס לאוורור מאלומיניום המותאם

משקוף מטיפוס : A	גודל : 105X210	כמות : 3
קבוצת פרזול : 5 — צירים : ע"פ מפרט		ידיות : לפי התקן לשירותי נכים
מנעול : תפוס פנוי		שונות :
מחזיר : אין		זכוכית : אין
גמר : ע"פ מפרט		מיקום : שירותי נכים

פרויקט : טיפול מוגבר
המרכז הרפואי צפון פדה
רמת פוריה

רובינשטיין צבי + שי עופר אדריכלים
רחוב דיסקין 3 ירושלים
טל. 02 - 5638823 . פאקסימילי-ה 02 - 5662586

3

סימון בתכניות: פרט 1   משקוף נירוסטה 316 ודלת מטיפוס "A"

תאור גראפי :

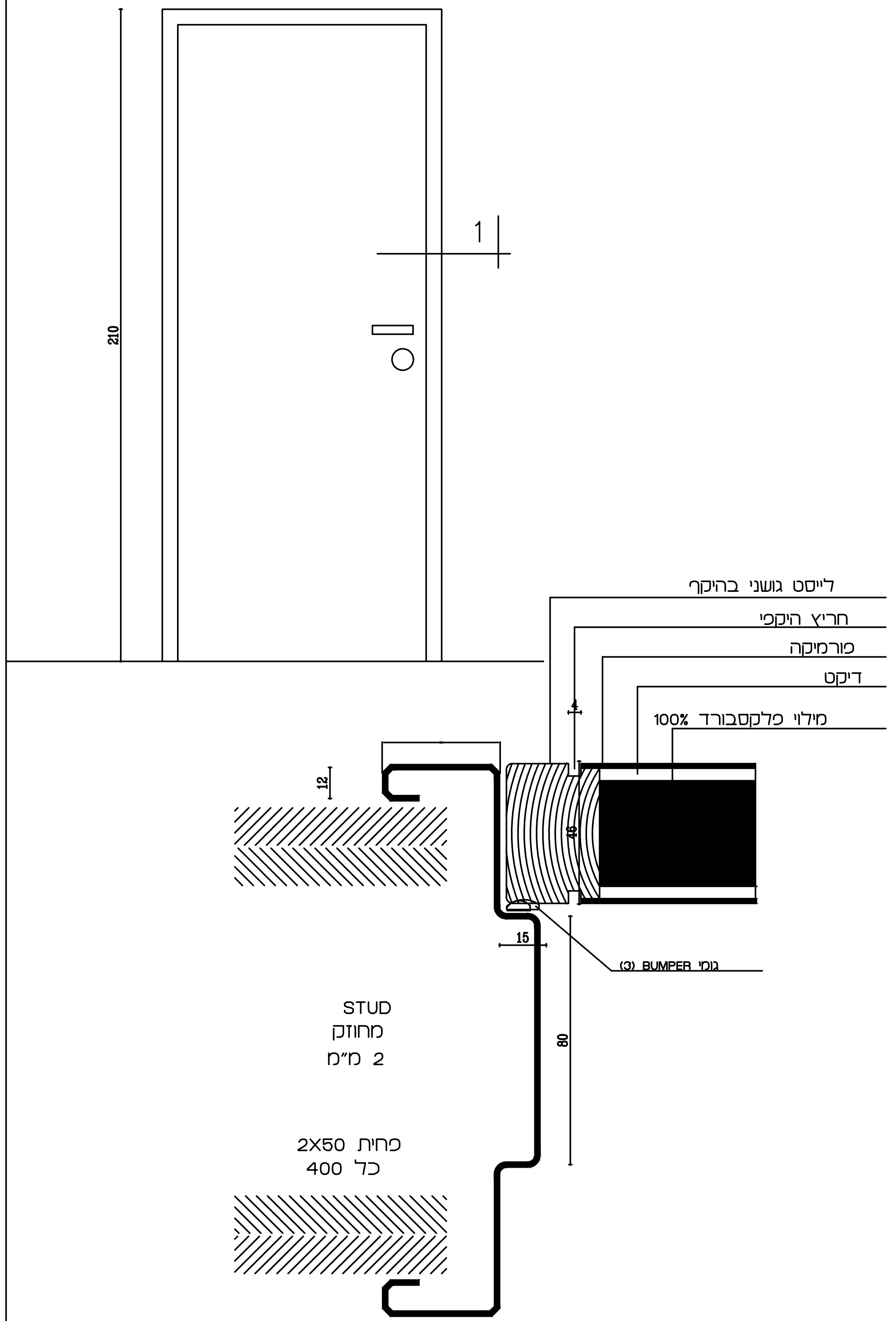

קנ"מ : 1:20

פרויקט : טיפול מוגבר
המרכז הרפואי פדה פוריה
פוריה

רובינשטיין צבי + שי עופר אדריכלים
רחוב דיסקין 3 ירושלים
טל. 02 - 5638823 . פאקסימילי-ה 02 - 5662586

רח׳ דיסקין 3 ירושלים
טל. 02-5638823 פקס. 02-5662586
E????: ROA?ROARCHITECTS.NET
צבי רובינשטיין שי עופר-אדריכלים

סימון	S 01.1

תאור גרפי

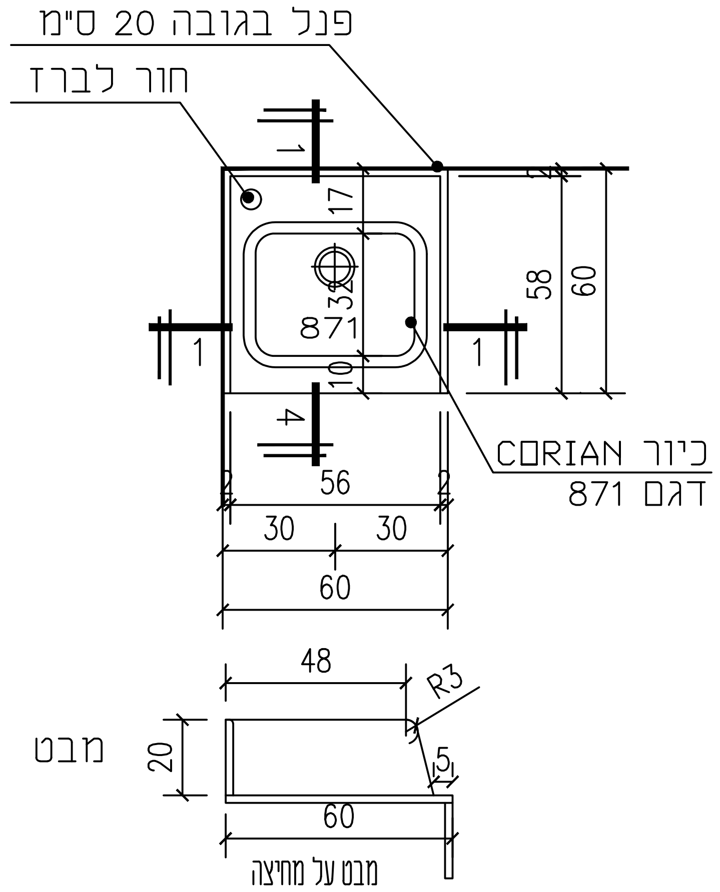

הערה: הפריט יותקן על גבי תשתית נגרות

הערות	כמות: 1	מיקום: דלפק אחיות
	לפני ביצוע יש לוודא תאום עם נגרות ואינסטלציה	
שם הפרויקט	מרכז רפואי צפון פדה- טיפול מוגבר	

רח׳ דיסקין 3 ירושלים
טל. 02-5638823 פקס. 02-5662586
E????: ROA?ROARCHITECTS.NET
צבי רובינשטיין שי עופר-אדריכלים

סימון	S 01.2

תאור גרפי

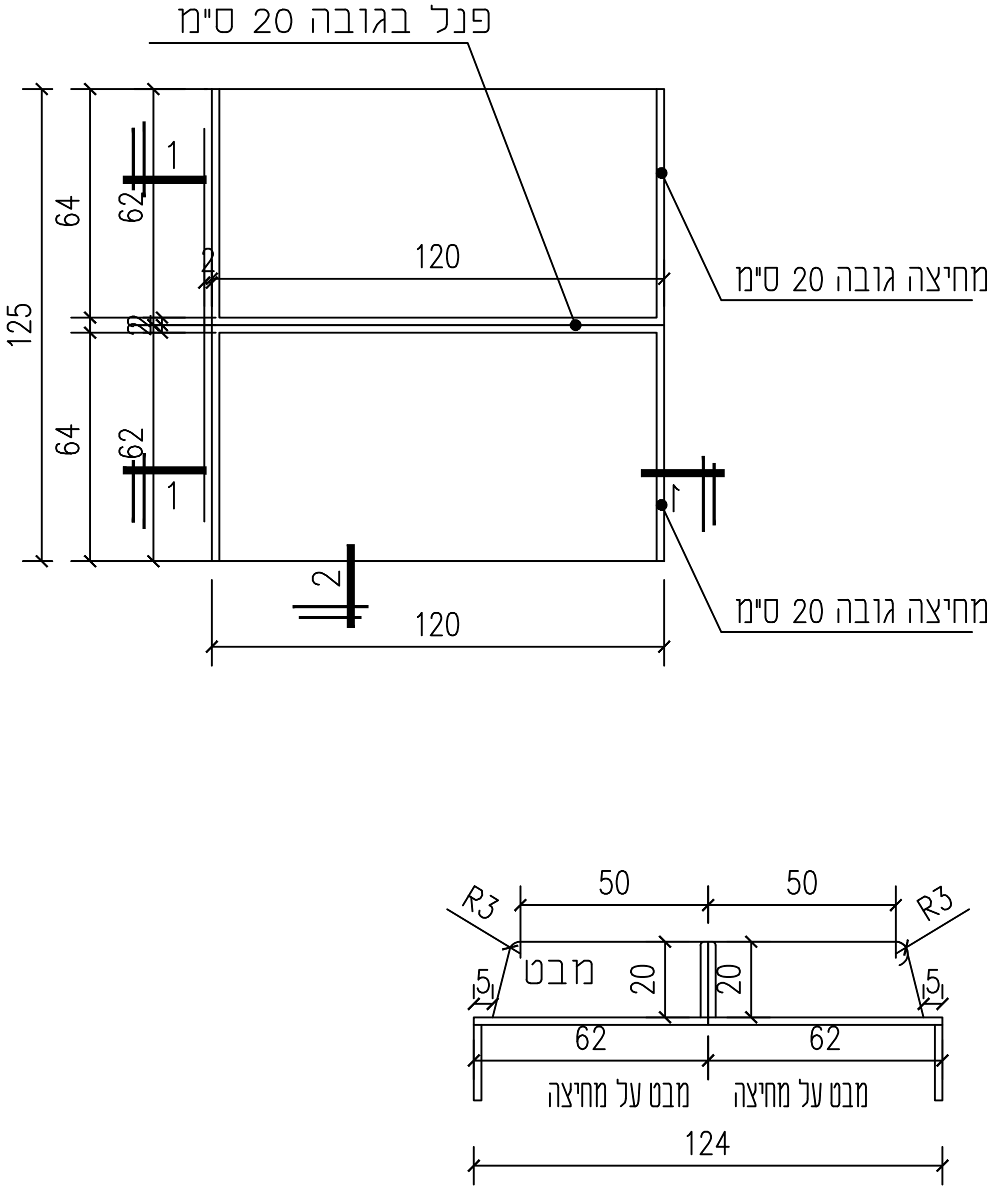

הערה: הפריט יותקן על גבי תשתית נגרות

הערות	כמות: 1	מיקום: חדר תרופות
	לפני ביצוע יש לוודא תאום עם נגרות ואינסטלציה	
שם הפרויקט	מרכז רפואי צפון פדה- טיפול מוגבר	

פריסות חדרים רטובים
מיון
טיפול מוגבר
מרכז רפואי פוריה

מהדורה 1
למכרז
18.07.24

תאריך	הפצה
תאריך	עידכון

לעיון	למכרז	לביצוע
○	●	○

שם הפרויקט :
מיון
טיפול מוגבר
פוריה

שם החדר:	קנ"מ: 1:25
מס' חדר:	מס' גליון:

צבי רובינשטיין ושי עפר אדריכלים
רחוב דיסקין 3 ת.ד.7290 ירושלים 91072
טל. 5638823 - 02. פאקסימילי-ה 5662586 - 02
Email: roa@roarchitects.net

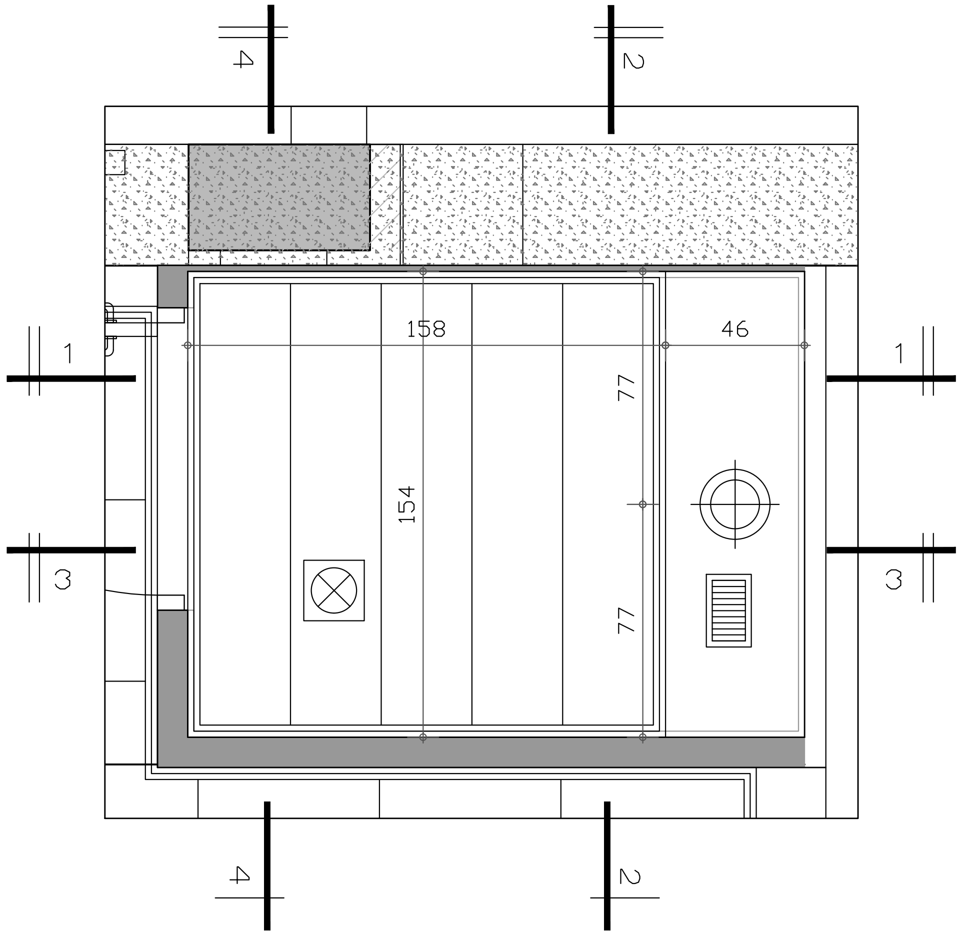

תקרה

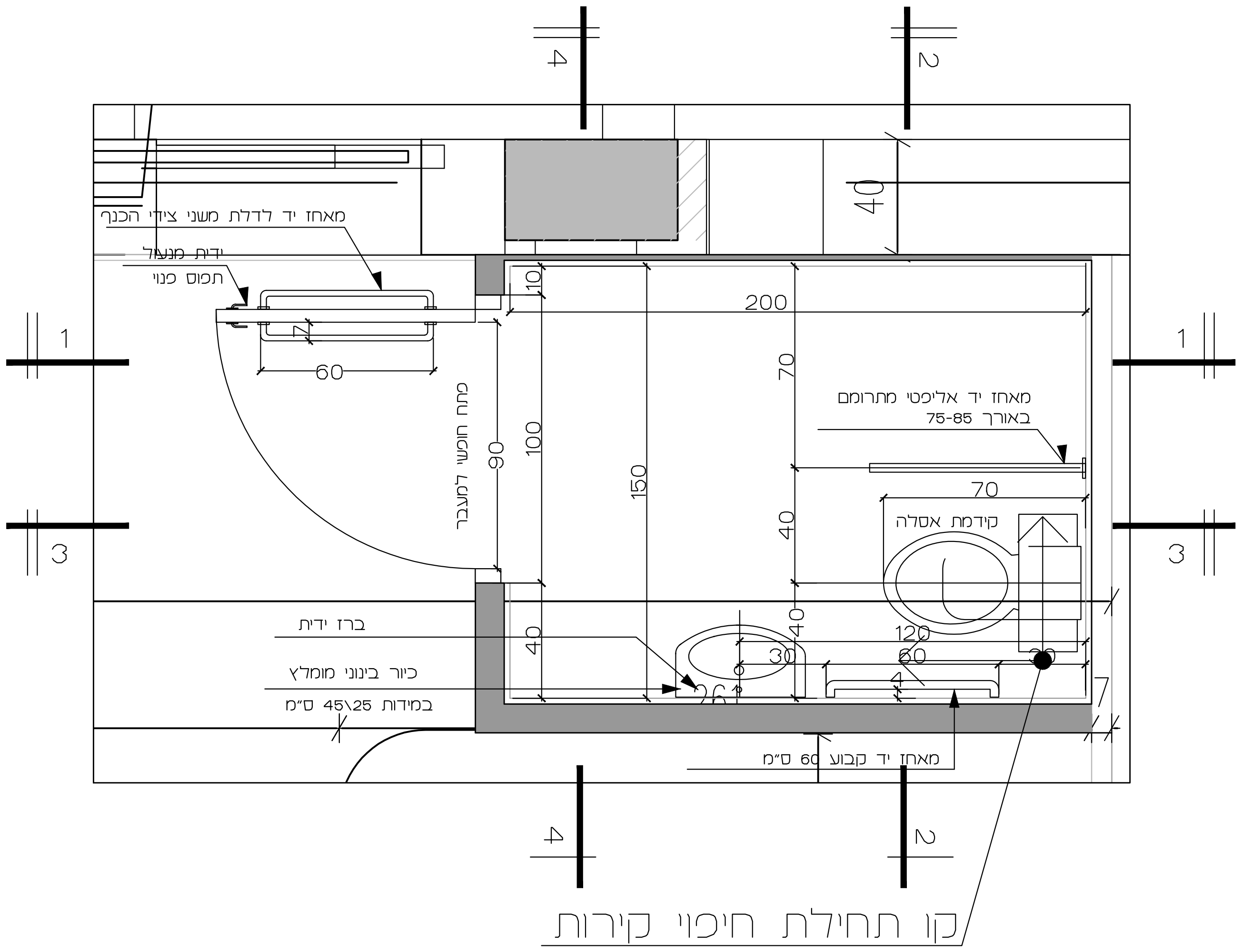

תוכנית

תאריך	הפצה

תאריך	עידכון

לעיון	למכרז	לביצוע
○	●	○

שם הפרויקט:

מיון
טיפול מוגבר
פוריה

שם החדר: שירותי נכים	קנ"מ: 1:25
מס' חדר:	מס' גליון: 1/3

צבי רובינשטיין ושי עפר אדריכלים
רחוב דיסקין 3 ת.ד.7290 ירושלים 91072
טל. 5638823 - 02. פאקסימילי-ה 5662586 - 02
Email: roa@roarchitects.net

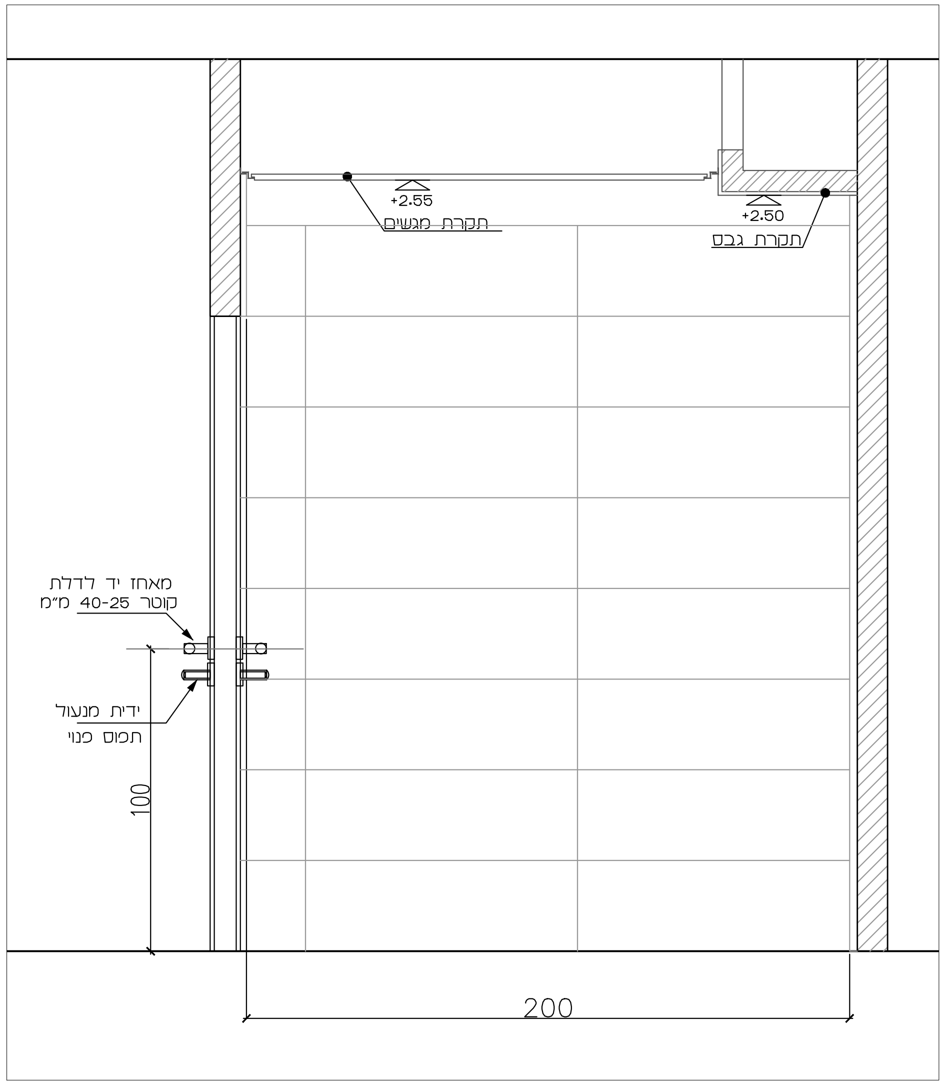

חתך 1-1

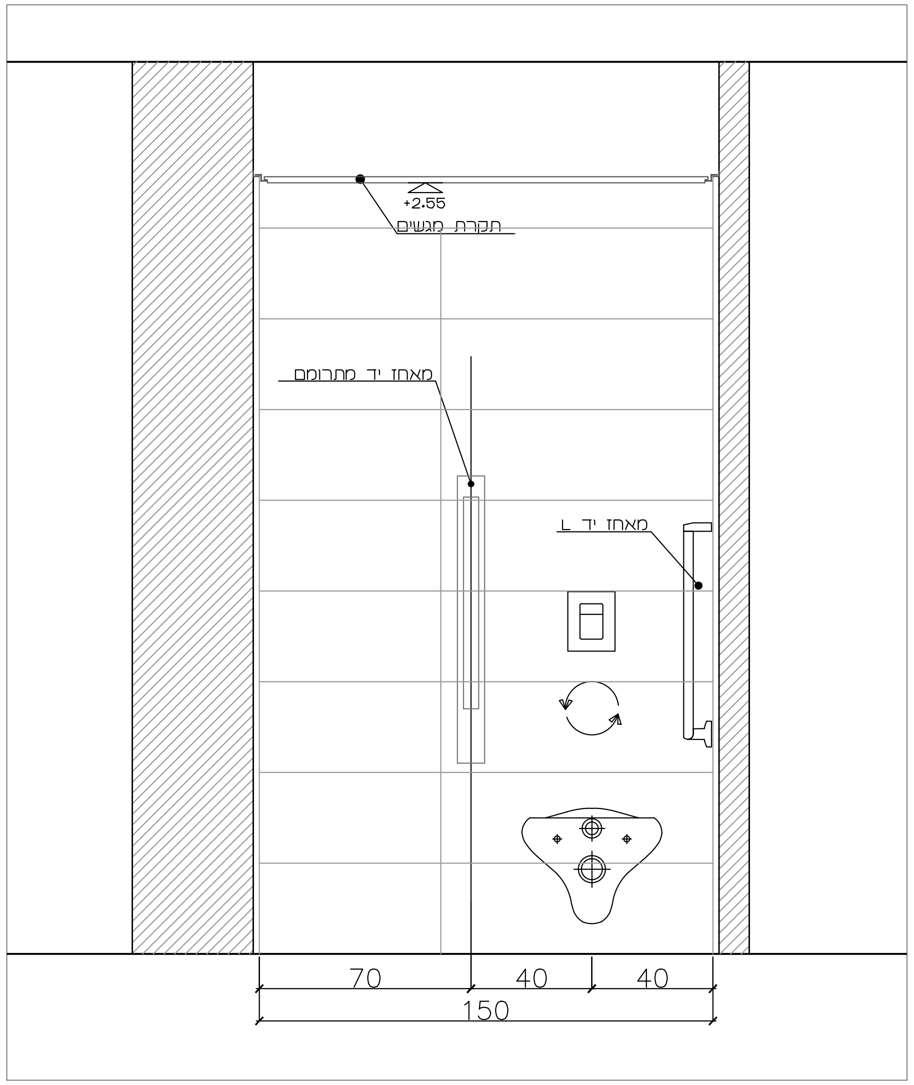

חתך 2-2

תאריך	הפצה
תאריך	עידכון

לעיון	למכרז	לביצוע
○	●	○

מיון
טיפול מוגבר
פוריה

שירותי נכים | 1:25

2/3

צבי רובינשטיין ושי עפר אדריכלים
רחוב דיסקין 3 ת.ד.7290 ירושלים 91072
טל. 02 - 5638823 פאקסימילי-ה 02 - 5662586
Email: roa@roarchitects.net

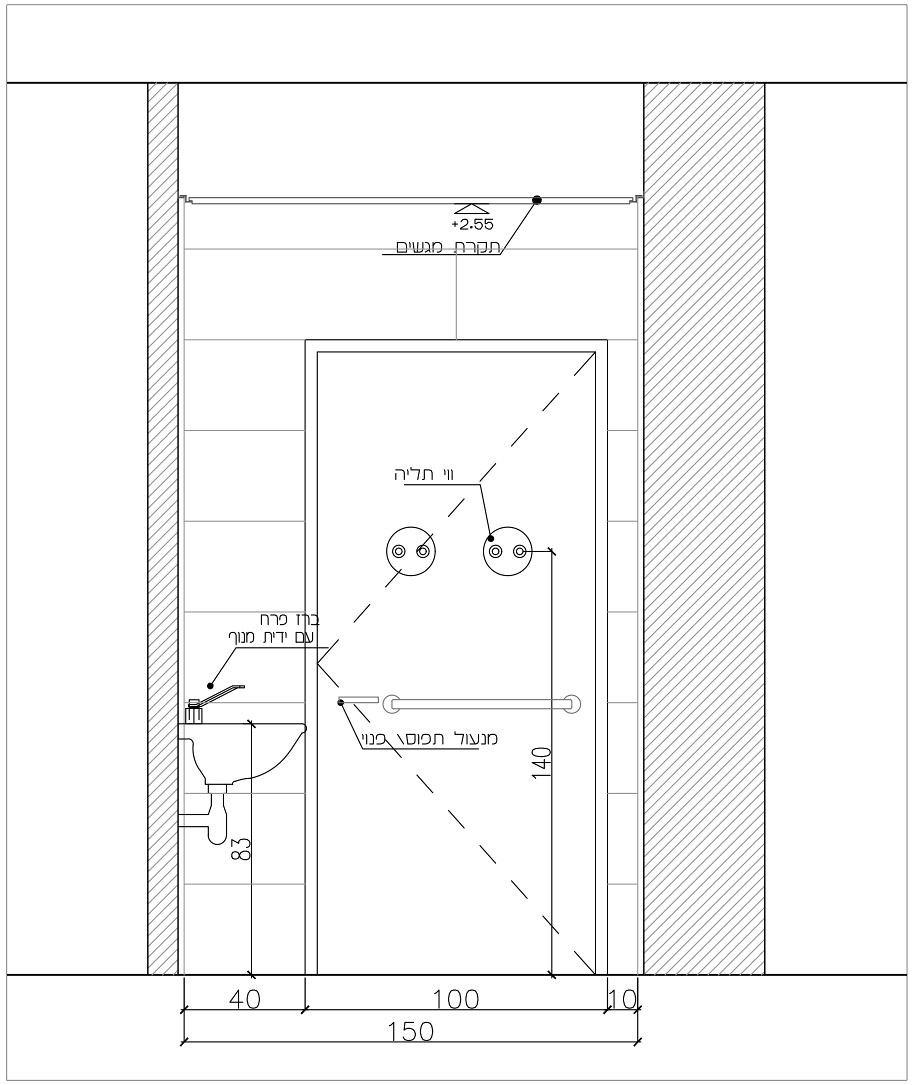

חתך 4-4

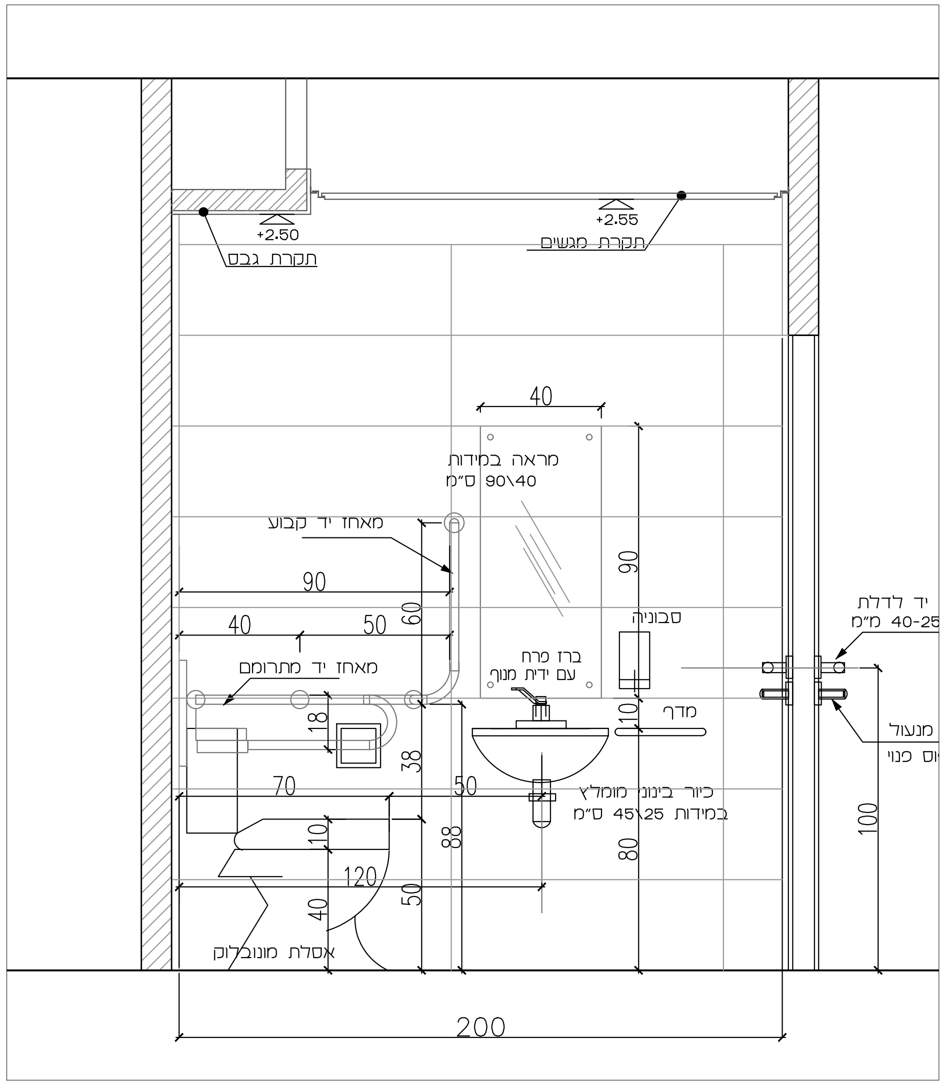

חתך 3-3

תאריך	הפצה
תאריך	עידכון

לעיון	למכרז	לביצוע
○	●	○

שם הפרויקט:

מיון טיפול מוגבר פוריה

שם התוכנית: שירותי נכים

קנ"מ: 1:25

מס' גליון: 3/3

מס' תוכנית:

צבי רובינשטיין ושי עפר אדריכלים
רחוב דיסקין 3 ת.ד. 7290 ירושלים 91072
טל. 5638823 - 02. פאקסימילי-ה 5662586 - 02
Email: roa@roarchitects.net